ZÁMOČNICKYCH PRVKOV

SO 01.3 REKONŠTRUKCIA SPOJOVACEJ CHODBY

OZN.	SCHÉMATICKÉ ZNÁZORNENIE	POČET KUSOV	MATERIÁL	ROZMER / POČET	VÁHA	PLOCHA	POPIS
Z c05	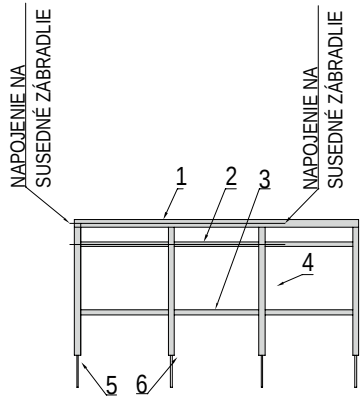	1.NP 1 2.NP 0 3.NP 0 4.NP 0 5.NP 0 6.NP 0 Σ 1	1 - madlo Ø50 2 - profil Ø30 3 - profil Ø30 4 - stĺpik 40 5 - kotva 6 - príruba stĺpika	dl. 1,42 m - 1 ks dl. 1,42 m - 1 ks dl. 1,42 m - 1 ks dl. 0,88 m - 3ks dl. 0,21 m - 3 ks 3 ks	1,16kg 0,677kg 0,677kg 1,71kg 0,84kg	0,223m2 0,134m2 0,134m2 0,332m2	hliníkové zábradlie povrchová úprava: Práškové lakovanie RGB 209,210,209 napr. RAL 7047, 7035
Z c06	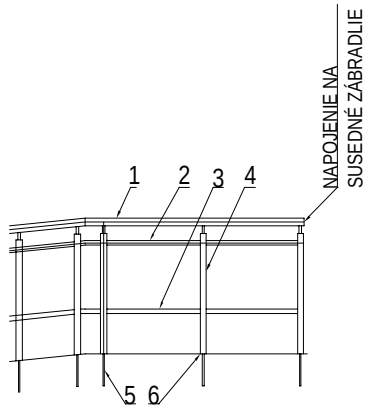	1.NP 1 2.NP 0 3.NP 0 4.NP 0 5.NP 0 6.NP 0 Σ 1	1 - madlo Ø50 2 - profil Ø30 3 - profil Ø30 4 - stĺpik 40 5 - kotva 6 - príruba stĺpika	dl. 2,71 m - 1 ks dl. 2,70 m - 1 ks dl. 2,70 m - 1 ks dl. 0,88 m - 6 ks dl. 0,21 m - 6 ks 6 ks	2,21kg 1,29kg 1,29kg 3,42kg 1,68kg	0,426m2 0,254m2 0,254m2 0,663m2	hliníkové zábradlie povrchová úprava: Práškové lakovanie RGB 209,210,209 napr. RAL 7047, 7035